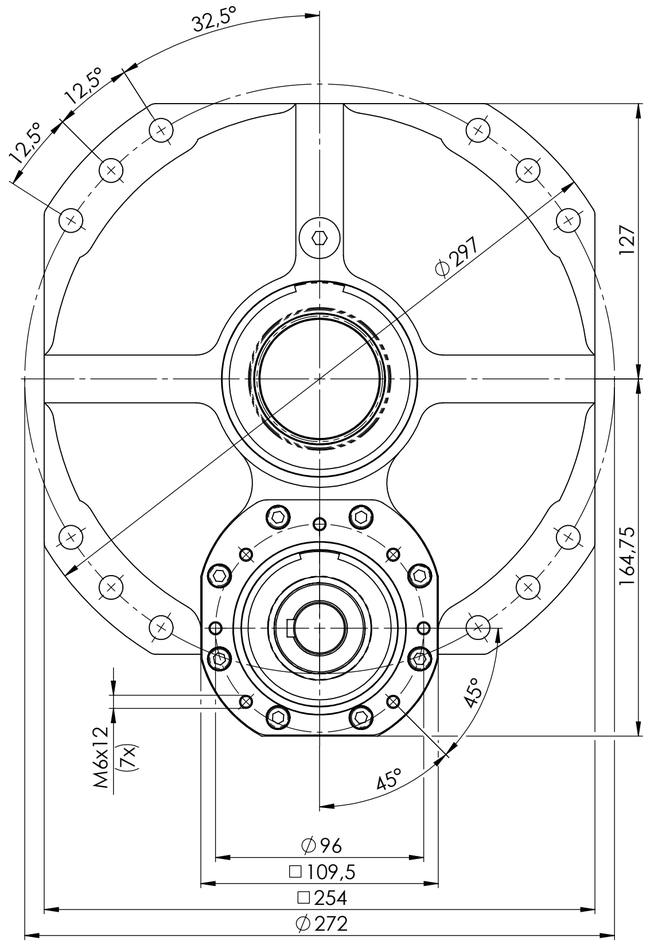

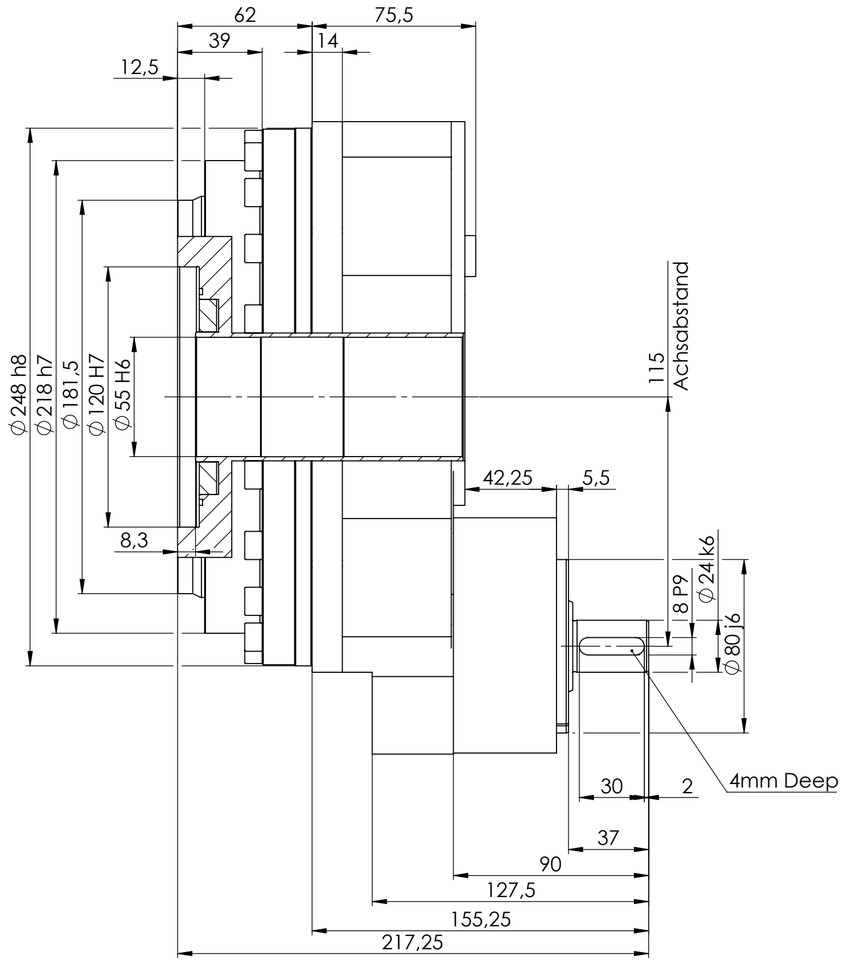

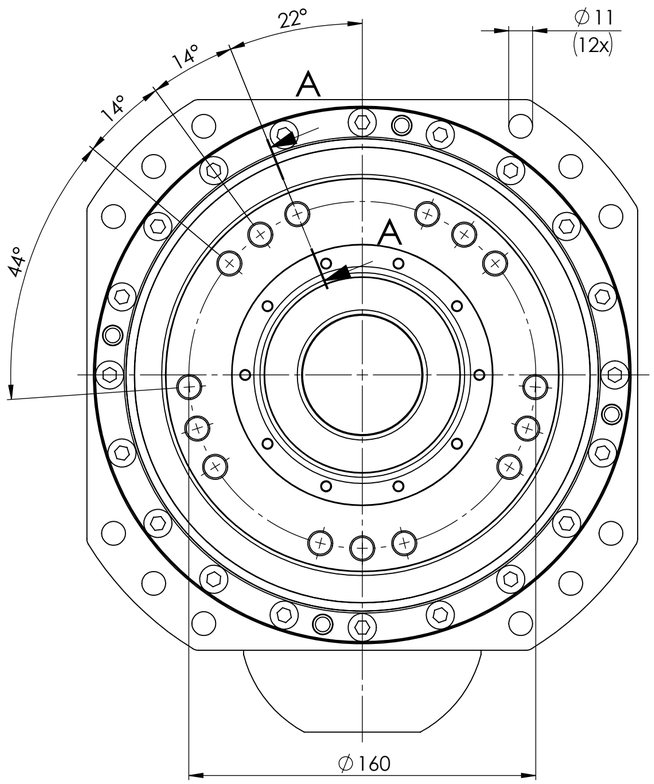

Varianten Variants PSC160-H	
Nennübersetzung Nominal ratio	exakte Übersetzung Exact ratio
35,5	218327 / 6188
45	228342 / 5083
56	236354 / 4199
71	244366 / 3315
90	250375 / 2652
125	292438 / 2431
131,5	294441 / 2210

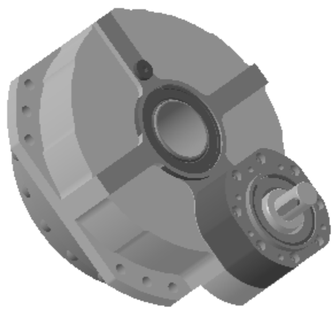

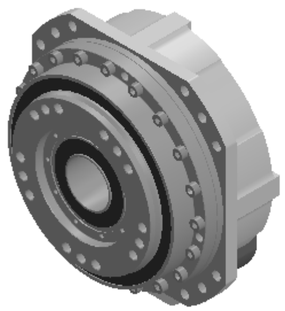

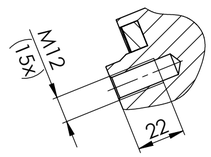

SCHNITT A-A

					Datum	Name
				gez.	15.02.2018	AC
				gepr.	15.02.2018	AU
				Konstr.	15.02.2018	AC
				Prod.T.	15.02.2018	
				Qual.S.	15.02.2018	
				Mont.	15.02.2018	
Edit	Änderungs-Nr.	Datum	Name	CAD		

Maßstab 1:2 Scale
Teile-Nr. Part. No.
Werkstoff Material
Halbzeug
Rohteil-Nr.
Masse Mass
Benennung Title
PSC160-H-B-XXX-2-XX-F-0

Oberfläche-Surface DIN ISO 1302
Allgemeintoleranzen ISO 2768-mK
General Tolerances -0.4
Werkstückkanten DIN6784 +0.4
Edges of working parts

melior • motion® Passion for precision.

Zeichnungs-Nr. Drwg.No. Blatt-Page 1 / 1

Datei File PSC160-H-B-XXX-2-XX-F-0
Ers.f. Repl.
Ers.d. Repl. by

Schutzvermerk nach DIN34 beachten. Copyright reserved.

V:\Stephan-3D\AC\ZF China\02230\PSC160-H-B-XXX-2-XX-F-0

Zeichnung mit Solid Works erstellt